nota: GLI IMPIANTI SARANNO REALIZZATI CON TUBAZIONE MULTISTRATO IDONEA AL FLUIDO TRASPORTATO. PER FLUIDI AVENTI TEMPERATURE INFERIORI AI 15°C O SUPERIORI AI 25°C E' PREVISTO RIVESTIMENTO IN GOMMA POLIURETANICA ESPANSA SPESSORI COME DA TABELLA MINISTERIALE ALL.B DPR412/93.

LEGENDA COIBENTAZIONI - LEGGE 10/91 - NORMA UNI EN 14114					
CONDUTTIVITÀ DEL MATERIALE ISOLANTE 0,04 W/m°K					
DIAMETRO TUBAZ.		RISCALDAMENTO			CONDIZIONAMEN.
mm	pollici	Tipologia "A"	Tipologia "B"	Tipologia "C"	Interno Fabbricato
≤ 20	3/8"	20,0 mm	10,0 mm	6,0 mm	10,0 mm
≤ 39	1"	30,0 mm	15,0 mm	9,0 mm	10,0 mm
≤ 59	1" ½	40,0 mm	20,0 mm	12,0 mm	13,0 mm

Tipologia "A" - Tubazioni esterne all'involucro riscaldato tipo in cantina, garage, cunicoli, locale caldaia, esterno fabbricato
Tipologia "B" - Tubazioni poste sulle pareti perimetrali esterne dell'involucro edilizio, Internamente all'isolamento termico
Tipologia "C" - Tubazioni poste entro strutture non confinanti con l'esterno o con locali non riscaldati

SCHEMA DISTRIBUZIONE ALIMENTAZIONE BATTERIE TERMICHE

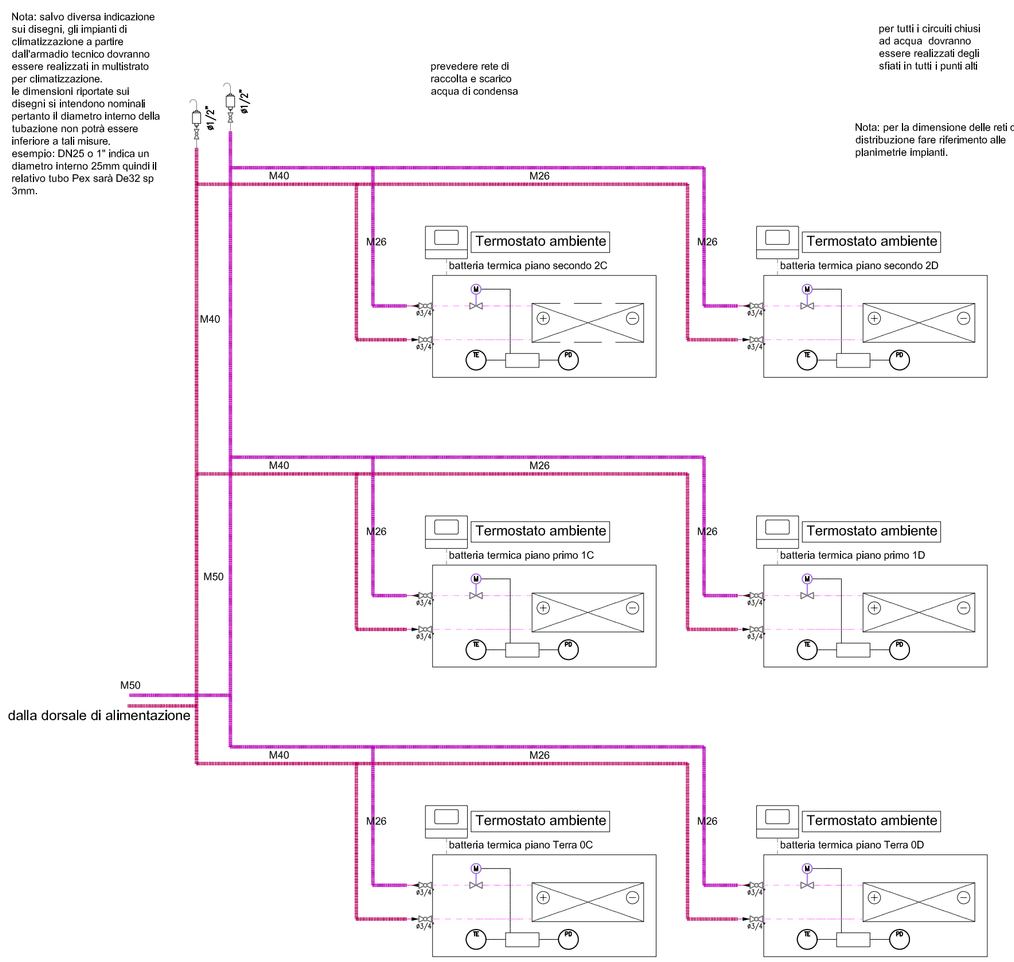

SCHEMA DISTRIBUZIONE ALIMENTAZIONE PAVIMENTO RADIANTE

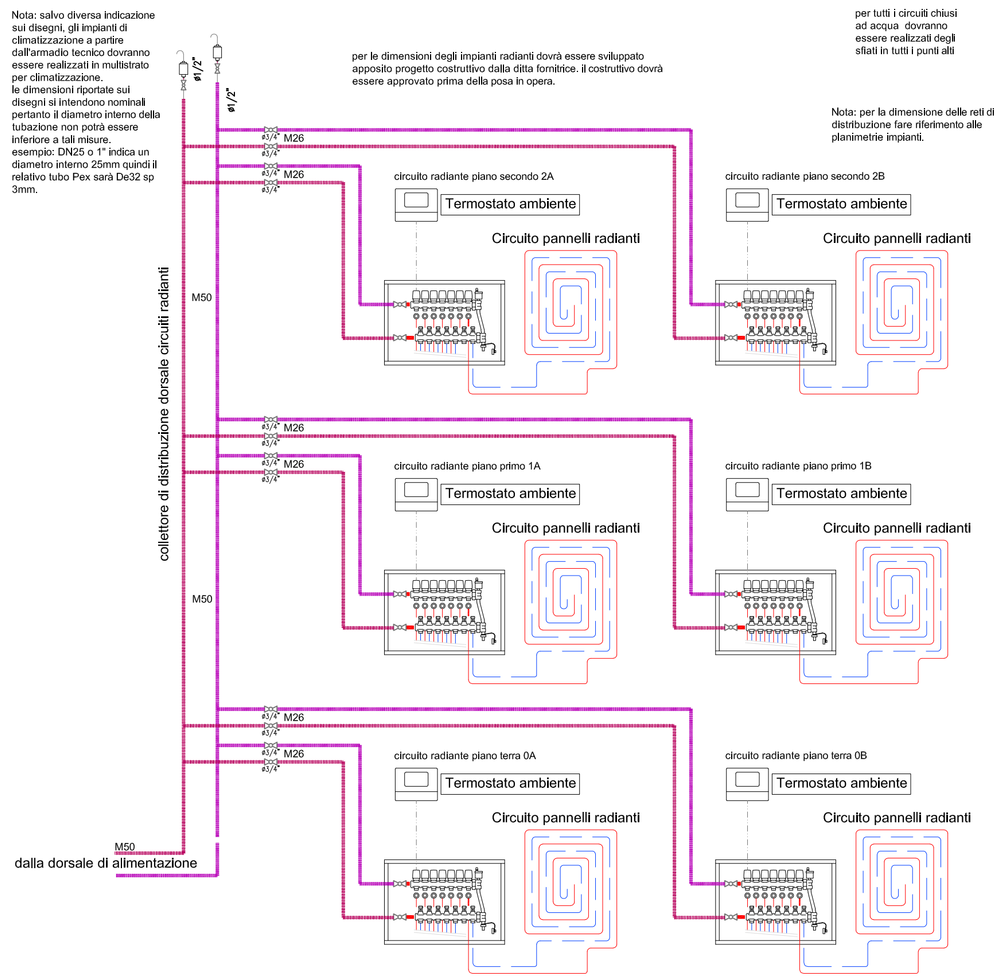

SCHEMA FUNZIONALE ACQUE REFLUE

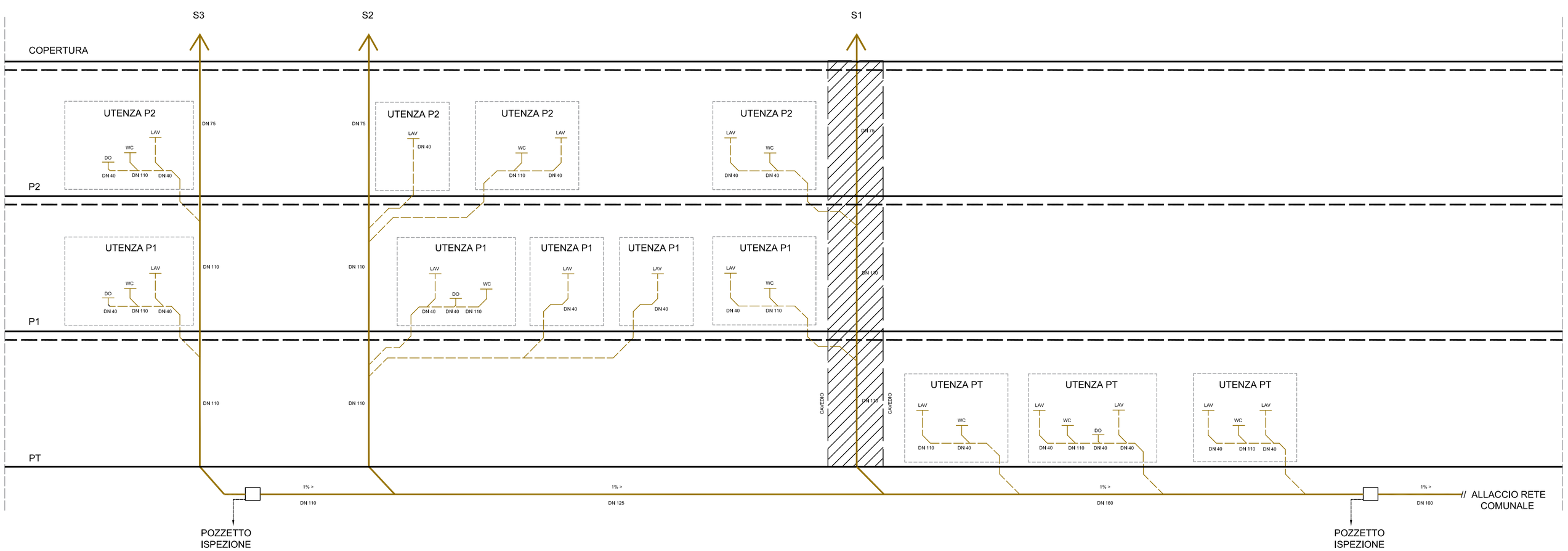

Finanziato dall'Unione europea
NextGenerationEU

PIANO NAZIONALE DI RIPRESA E RESILIENZA (PNRR)
MISSIONE M2 – COMPONENTE C3– INVESTIMENTO 1.1
Costruzione di nuove scuole mediante sostituzione di edifici

COMUNE DI TOANO
Corso Trieste n. 65, 42010 Toano (RE)

REV.	DATA / DATE:	DESCRIZIONE / DESCRIPTION:	IL RICHIEDENTE	IL PROGETTISTA

Progettazione Impiantistica

RIMOND SRL
Via Porlezza 16, 20123, Milano
T +39 02 94 52 35 37 | www.rimond.com

COMMITTENTE / CLIENT:
Comune di Toano
Corso Trieste n.65 Toano (RE)

PROGETTO / PROJECT:
Scuola Primaria "M.Tori" di Cerredolo
Comune di Toano (RE)

PROGETTISTA / DESIGNER:
RIMOND S.R.L, Via Porlezza 16, Milan, MI 20123, Italy

OGGETTO / OBJECT:
Progetto Esecutivo

TITOLO / DESCRIPTION:
SCHEMA DISTRIBUZIONE ALIMENTAZIONE BATTERIE TERMICHE, PAVIMENTO RADIANTE E ACQUE REFLUE

DISEGNATO DA: DRAWN BY:	CONTROLLATO DA: CHECKED BY:	DATA/ DATE:	SCALA / SCALE:	DATA REV.:
SB	SC	06/30/23		06/30/23

FORMAT:	NOME FILE / FILE NAME:	COMMESSA / JOB:	TAVOLA / DRAWING:	REV.:
A1	-	22038	22038-PD-M-P-TN-XXXX-AE-08-02	00